水冷却夹套
潜水排污泵
适用于清水及排泄水的排放

BULLY C140

应用

适用用于清水或排泄水的灌溉和排放。可以从集水坑中、积水点和位于地窖内的房间内进行排水。也适用于泵送洗手盆、淋浴房和洗衣机的排水，还能从事排涝和从河道或蓄水池中取水用。

10m的连接电缆线允许在室外使用并且可以允许最深7m的水下使用。

电机外层的冷却夹套甚至能确保电机在低水位运行的冷却效果。

附加有采用螺栓连接的自动放气阀。可拆分的吸入网适用于泵送更低到更低的水位。

如果需要可以在淋浴房系统中使用。通过组合一组特殊结构的浮球开关（附件），可以有效地降低开关的启动液位。

DIN EN 12050-2：产品的合格确定遵循LGA中的相关规定。

安装： 可以采用永久性固定式安装或移动便携式安装。

型号：A：带浮球开关型

通过对在集水坑中的液位的高低情况实现对水泵的自动控制。

浮球开关可以通过连续的运行方式来确定。

泵送的介质：清水或含有低于10mm直径大小的软性固体物质的排泄水。

最高温度：介质温度：35℃，短时可达到60℃。

运行模式：连续式运行

性能曲线

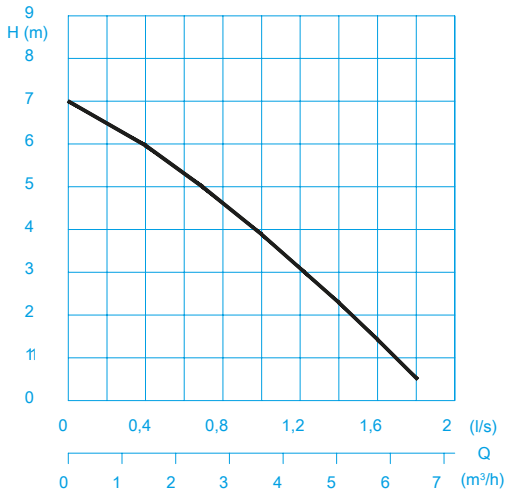

技术参数

Pump type	Motor input P_1 (kW)	P_2 (kW)	Voltage 50 Hz (V)	Nominal current (A)	Cable type	Weight (kg)
C140 WA	0,32	0,17	230/1Ph	1,4	H07RN-F3G1	4,1

水泵转速：2850rpm　　出口尺寸：G1 1/4M

型号A：带自动液位浮球控制

结构

完全式潜水排污泵单元包括：

泵：带水冷却夹套的单级离心泵，水平出口，出口规格为：G 1 1/4M；

叶轮：开式多通道叶轮，可通过固形物最大直径为10mm。

电机：完全潜水，压力式密封电机。绝缘等级为F级。电机的防护等级为I68。电机的定子内置温度传感器。传动轴为不锈钢材质并在密封端覆盖有陶瓷涂层，预存润滑脂的轴承。

密封：3唇形密封组合

材质

电机外壳 螺栓	不锈钢
旋转轴	不锈钢 外部部分覆盖陶瓷
泵外壳 吸入口	玻璃纤维增强型 合成材料 （复合材质）
叶轮	玻璃纤维增强型 合成材料 （复合材质）
密封成套	丁晴橡胶（NBR）

随机附件：

10m电缆线和插头

集成止回阀

带密封圈的弯管

用于浮球开关锁紧的锁紧环

外形尺寸及安装形式（所有尺寸单位均为mm）

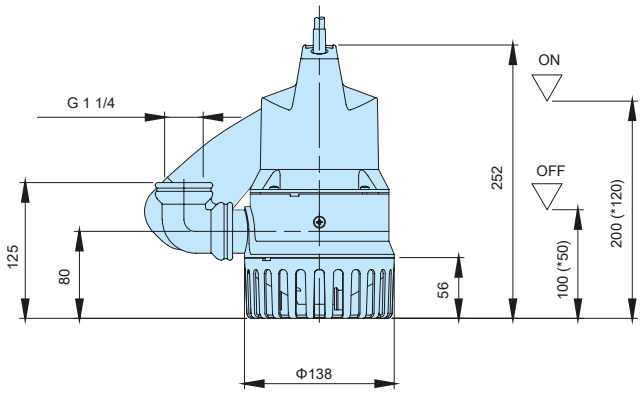

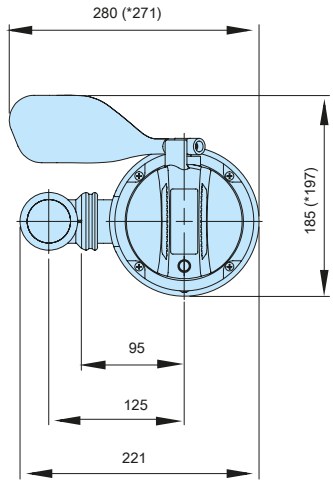

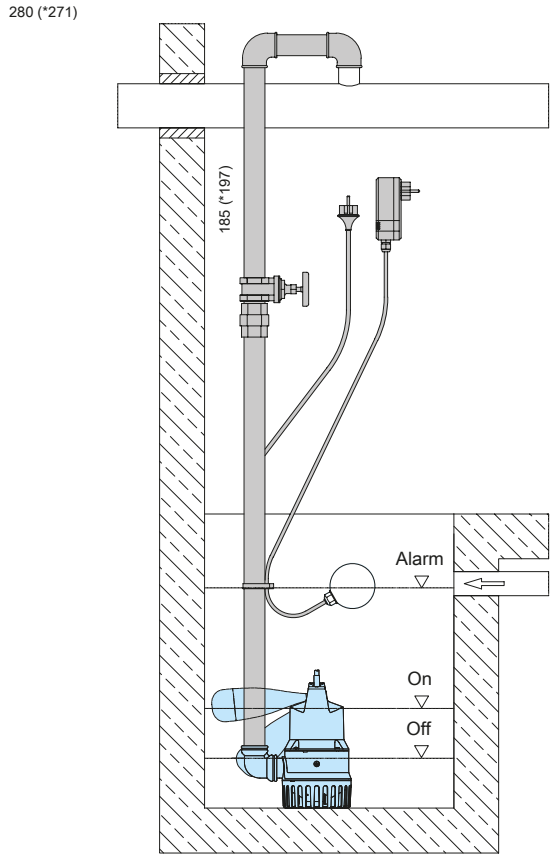

配件

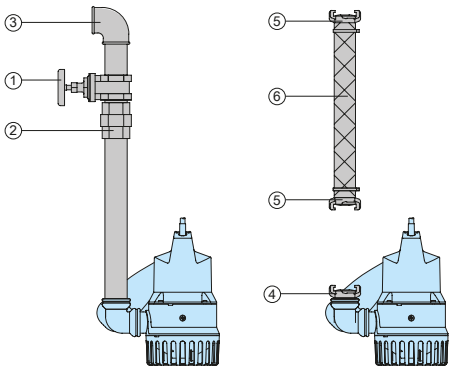

零件描述	规格	零件编号
青铜闸阀	BSP1 1/4“ F	2216012
镀锌活接头	BSP1 1/4“ M/F	2114304
90° 镀锌弯头	BSP1 1/4“ F BSP1 1/4“ F/M	2113604 2111405
T-型管 适用双泵布置	BSP1 1/4“ F	2114301
青铜止回阀 （如果没有 内置止回阀）	BSP1 1/4“ F	2211213
镀锌短接头	BSP1 1/4“ M	2009011
黄铜固定连接器	BSP1 1/4“ M	2005413
黄铜软管连接器	BSP 1“ BSP1 1/4“	2003313 2003413
PVC 软管，每米	1“ Ø 25 mm 1 1/4“ Ø 30 mm	2621000 2621200
增强型软管，每米	1“ Ø 25 mm 1 1/4“ Ø 32 mm	2632025 2632030
软管卡箍	3/4“ – 1“ 1 1/4“	2302330 2303252
可以减少启动高度的特 殊的浮球开关（120mm启动 50mm停止）		7300693

零件描述	规格	零件编号
HOMA 2相漏电保护器 Fi 16/0.03A		1561160
AI3报警装置 主要的操作是通过 一个9V的电池（见 下面）独立运行的， 并内置蜂鸣器。主电 源连接：230-240V/单相		1586140
独立运行的电池	9 V	1952215
MB 型浮球开关 无汞型，带“开“ 或“关”开关， 内置平衡锤		
电缆线长度	6 m 10 m	1465706 1465710
适用于单泵或双泵 泵站使用的自动控 制的控制箱		根据需要
成套配件：		
Bully 固定用止回阀		8609032

HOMA PUMP TECHNOLOGY

HOMA Pumpenfabrik GmbH
P.O.Box 2263, D-53814 Neunk.-Seelscheid
Tel. +49(0)2247/702-0, Fax +49(0)2247/702-44
e-mail: info@homa-pumpen.de
www.homapumps.com

We reserve the right to alter our specifications without notice!

0.0/0317 (DU) gra - 1.0/0316 (fly) 001 gra / Nr. 0030180GB