HOMA
PUMP TECHNOLOGY

带冷却夹套的潜水泵
适用于清水和生活污水

Chromatic C250 WE

典型应用

该系列泵适用于清水或含有微小固体颗粒的污水的泵送。常用于地下室排水、沟渠排水、竖井和房间的排干等场所。地下室的家用污水的提升（如：洗手盆、淋浴房和洗衣机的污水）.地表水的排放。水泵的出口在泵的顶端，被排放的污水会流过与出口相连接的冷却夹套，并对电机表面进行有效地冷却，可以在连续运行和较水位运行的情况下避免电机过热。(特别是短时的间歇式运行中)
内置的浮动开关，结构宽度非常小，即使在特别窄的井坑内也能自动操作。带有附加的放气螺钉自动排气，可移除的吸入盘可将水排放低至5mm，自动排气装置起到作用.

安装形式：移动式或固定式安装

适用泵送介质：清水、污水、含有最大颗粒直径不超过10mm的柔软固体的生活污水。最高输送流体温度35° C，短时最高温度：60° C。

运行模式：持续运行(S1),在介质温度为36℃-60℃的范围内间歇运行(S3 30%)

性能曲线

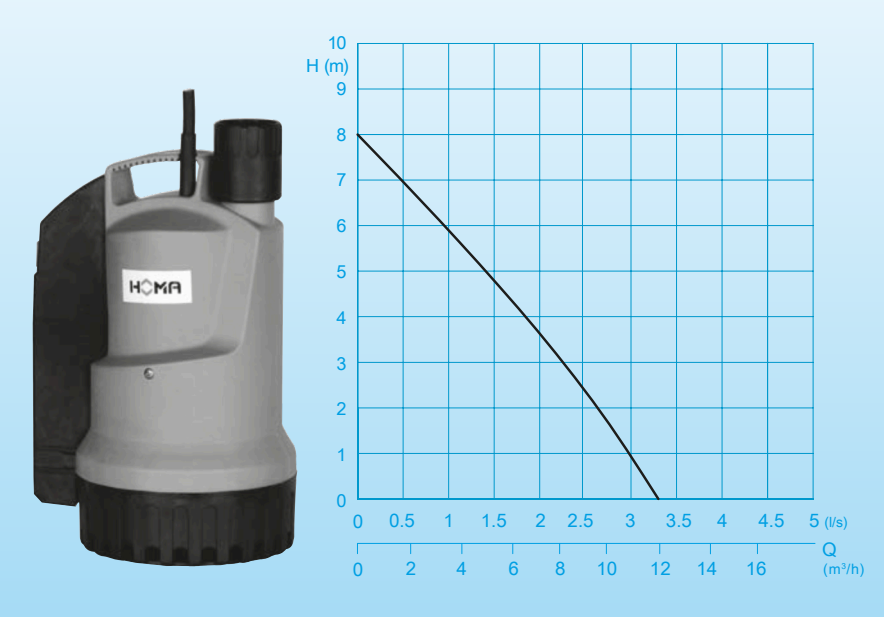

技术参数

型号	输入功率 P_1 (kW)	输出功率 P_2 (kW)	电压 50 Hz (V)	额定电流 (A)	重量 (kg)
C250 WE	0,55	0,26	230/1Ph	2,5	5,3

转速:2850rpm　　卸料口尺寸：G 1¼

结构

潜水式水泵,包括：

泵：垂直出口的单级离心泵，集成式止回阀

叶轮：开式多通道叶轮，球形间歇为：10mm

电机：压力密封型潜水电动机，不锈钢电机外壳。

绝缘等级为：B;

防护等级:IPX8，电机绕组中内嵌热敏电阻。

电缆线型号:H07RN8-F3G1

传动轴/轴承：大直径不锈钢旋转轴,自润滑滚珠轴承。

密封圈： 三层唇形轴密封和陶瓷覆盖的密封表面。

材质

电机外壳 电机轴 螺栓	不锈钢
过滤器 外壳 叶轮 压盖	耐冲击塑料
密封件	NBR

随机配备

泵随机有G1 1/4"双头连接头的集成式止回阀。

密封圈和软管连接头，10m连接电缆线和电源插头。

内置浮动开关装置

外形尺寸和安装示例（所有尺寸单位均为：mm）

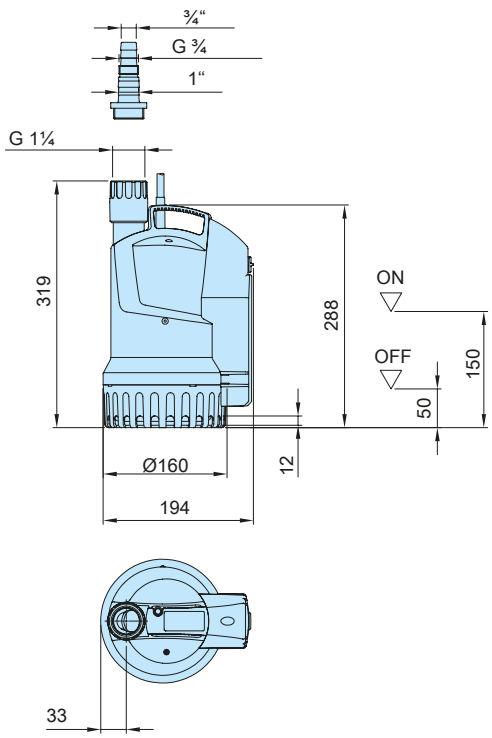

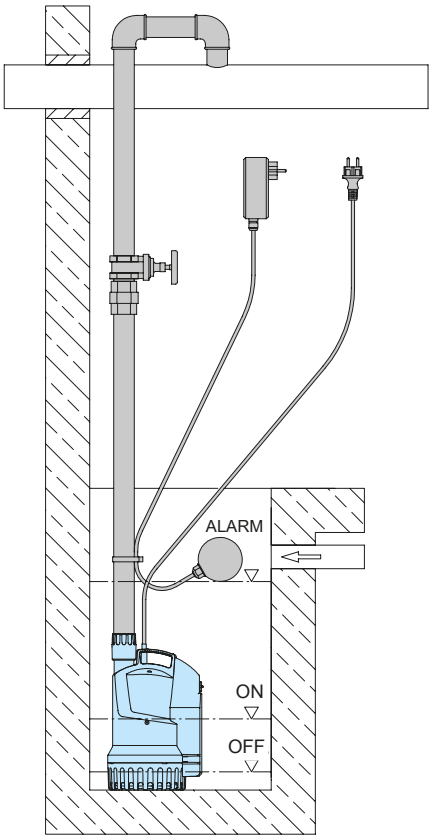

附件:

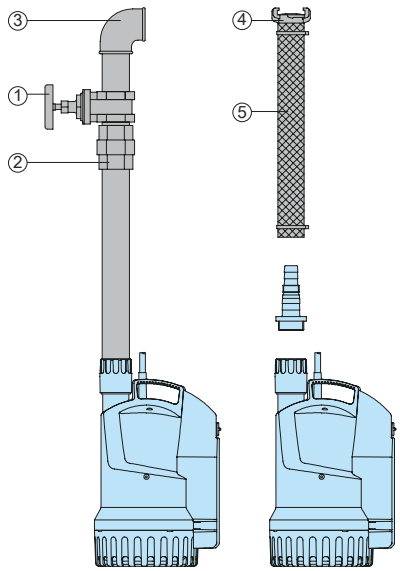

零件描述	规格	零件编号
①闸阀 黄铜	BSP 1 ¼“ F	2216012
② 活接头,镀锌	BSP 1 ¼“ M/F	2114304
③ 90° 弯头 镀锌	BSP 1 ¼“ F	2113604
	BSP 1 ¼“ M/F	2111405
T型接头,适用于双泵布置系统的管路合并镀锌	BSP 1 ¼“ F	2114301
黄铜止回阀（如果集成止回阀不适合）	BSP 1 ¼“ F	2211213
双头短接 镀锌	BSP 1 ¼“ M	2009011
④ 黄铜 刚性连接器	BSP 1¼“ M	2005413
软管连接器，黄铜	1 ¼“	2003413
	1“	2003313
	¾“	2003212
⑤ PVC软管，每m	1 ¼“ Ø 30 mm	2621200
	1“ Ø 25 mm	2621000
	¾“ Ø 19 mm	2620700
塑料 螺纹软管，每m	1 ¼“ Ø 32 mm	2632030
	1“ Ø 25 mm	2632025
	¾“ Ø 19 mm	2632019
软管卡箍	1 ¼“	2302330
	¾“-1“	2303252

零件描述	规格尺寸	零件编号
HOMA 2-pin 接地保护器 Fi 16/0,03 A		1561160
AL 3报警装置 通过与9V的电池连接提供电源操作，也为集成的蜂鸣器提供电源。 主电源为:		
230-240 V/ 1 Ph		1586140
工作电池	9 V	1952215
Mb系列浮球开关 无汞 on/off 集成重力球 电缆线长度	6 m	1465706
	10 m	1465710
适用于移动或固定安装使用的控制箱,具有液位记录和监控装置		需咨询

HOMA PUMP TECHNOLOGY

HOMA Pumpenfabrik GmbH
P.O.Box 2263, D-53814 Neunk.-Seelscheid
Tel. +49 (0) 2247 /702-0, Fax +49 (0) 2247 /702-44
e-mail: info@homa-pumpen.de
www.homapumps.com

1.0/0418 (fly) 001 lü / Nr. 0030023GB

We reserve the right to alter our specifications due to further technical developments.